新智高®
新智高照明
trismart lighting

WWW.SZTRISMART.COM

ENERGY EFFICIENT

5 year

深圳新智高照明科技有限公司是一家集研发、设计、生产和销售于一体的民营高科技企业，坐落于美丽的深圳市光明新区。公司管理和技术团队拥有 20 多年工业照明灯具、专业照明灯具、智能控制和照明工程系统方案的开发及设计经验。公司董事长陈忠博士是中国照明学会委员、智能交通照明专业委员会委员和深圳市照明学会高级专家。新智高照明是欧盟 LED 路灯的合作供应商、皇家壳牌（SHELL）公司的入网供应商以及中石化、中石油、国家电网、大唐电力、华电集团、中铝集团等大型企业的入网供应商。

新智高照明致力于为石油、石化、铁路、电力、煤矿、冶金、船舶、汽车、航空、大型企业和各类场馆，以及部队、公安、消防、武警、司法监狱、抢险救灾等行业和系统提供安全可靠、高效节能、健康环保的 LED 和太阳能照明产品与服务，携手履行“节能减排，绿化家园”的社会责任。

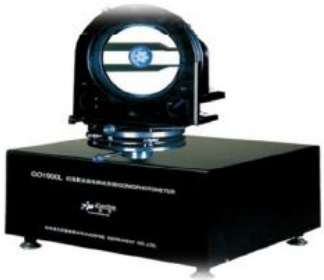

深圳市光明区玉塘街道玉律社区变电站后面 1-3 楼
电话：+86-13823331749 / +86-755-29271192
邮箱：chen20090518@163.com / 网址：www.sztrismart.com

SZG307 系列大功率 LED 投光灯

500W

750W

1000W

1250W

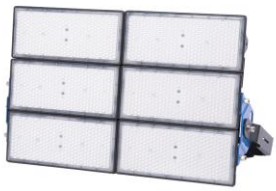

1500W

主要技术参数

参数名称	250W	500W	750W	1000W	1250W	1500W
输入电压（V）	90～305Vac	90～305Vac	90～305Vac	90～305Vac	90～305Vac	90～305Vac
电源效率	≥90%	≥90%	≥90%	≥90%	≥90%	≥90%
功率因数	≥0.95	≥0.95	≥0.95	≥0.95	≥0.95	≥0.95
防雷击保护（V）	6000	6000	6000	6000	6000	6000
总谐波失真（THD）	≤10%	≤10%	≤10%	≤10%	≤10%	≤10%
灯珠发光效率（lm/W）	215	215	215	215	215	215
整灯出光效率（lm/W）	170	170	170	170	170	170
灯具能效等级	2 级	2 级	2 级	2 级	2 级	2 级
灯具节能效率	40%～45%	40%～45%	40%～45%	40%～45%	40%～45%	40%～45%
灯具出光光通量（lm）	42500±5%	85000±5%	127500±5%	170000±5%	212500±5%	255000±5%
色温（K）	3000～6000	3000～6000	3000～6000	3000～6000	3000～6000	3000～6000
显色指数（Ra）	≥75	≥75	≥75	≥75	≥75	≥75
出光角（°）	15°/30°/60°	15°/30°/60°	15°/30°/60°	15°/30°/60°	15°/30°/60°	15°/30°/60°
LED 平均寿命（h）	≥100,000	≥100,000	≥100,000	≥100,000	≥100,000	≥100,000
工作环境温度（℃）	-35℃～+50℃	-35℃～+50℃	-35℃～+50℃	-35℃～+50℃	-35℃～+50℃	-35℃～+50℃
外壳防护等级	IP66	IP66	IP66	IP66	IP66	IP66
模组数量（Pcs）	1	2	3	4	5	6
驱动电源品牌	英飞特/新智高	英飞特/新智高	英飞特/新智高	英飞特/新智高	英飞特/新智高	英飞特/新智高
电源安装方式	外置	外置	外置	外置	外置	外置
外形尺寸（mm）	440*270*140	438*465*140	438*650*140	438*835*140	438*1020*140	810*650*140
重量（Kg）	8	12.5	17	21.5	26.0	32.5
安装方式	U 型支架	U 型支架	U 型支架	U 型支架	U 型支架	U 型支架
推荐安装高度（m）	≥10 m	≥15 m	≥20 m	≥40 m	≥40 m	≥40 m
质保时间	5 年	5 年	5 年	5 年	5 年	5 年

注：1. GB 30255-2026 规定：1 级能效灯具整灯光效为 170-180 lm/W；2 级能效灯具整灯光效为 145-155 lm/W；3 级能效灯具整灯光效为 100-110 lm/W。

2. 灯具节能效率与常规 3 级能效灯具对比

深圳市光明区玉塘街道玉律社区变电站后面 3 号 1-3 楼
电话: +86-13823331749 / +86-755-29271192
邮箱: chen20090518@163.com / 网址: www.sztrismart.com

SZG307 系列大功率 LED 投光灯

外形尺寸

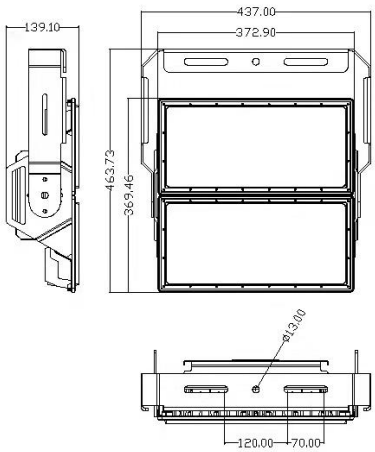

500W

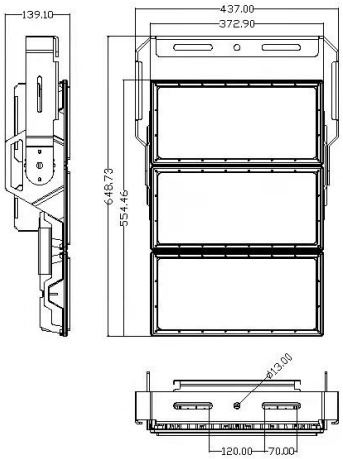

750W

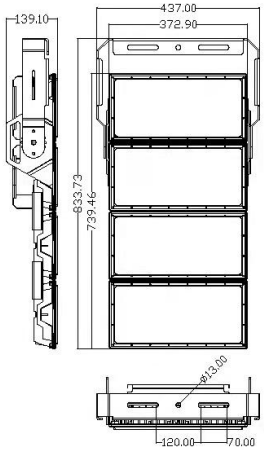

1000W

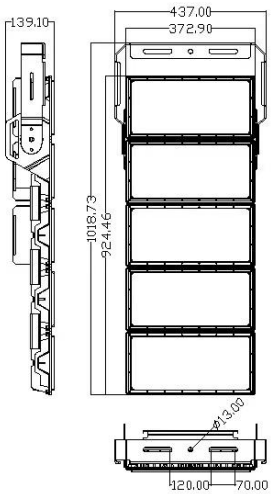

1250W

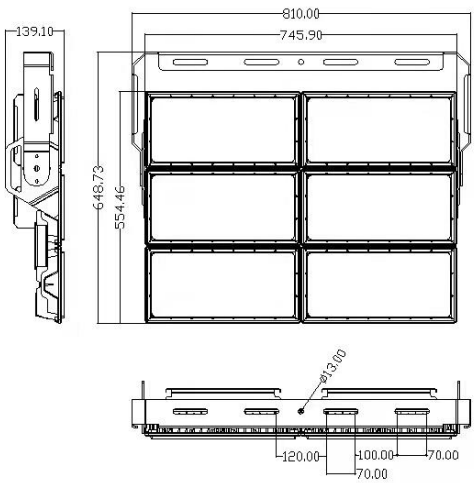

1500W

深圳市光明区玉塘街道玉律社区变电站后面 3 号 1-3 楼
电话：+86-13823331749 / +86-755-29271192
邮箱：chen20090518@163.com / 网址：www.sztrismart.com

SZG307 系列大功率 LED 投光灯

配光曲线

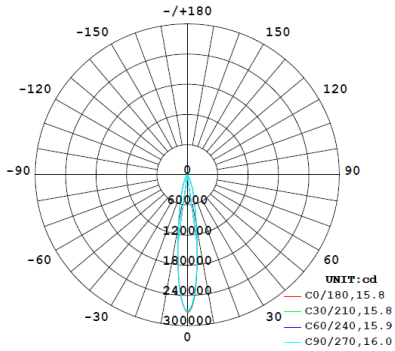

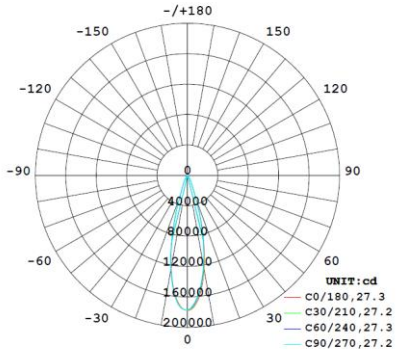

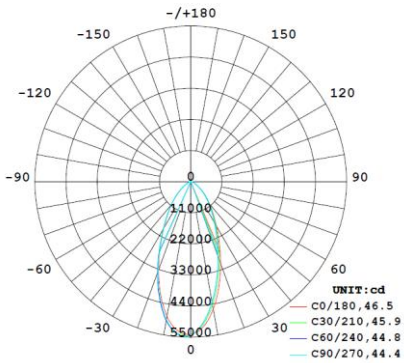

整灯出光效率测试报告

深圳南方立讯检测有限公司

室 内 灯 具 光 度 数 据

实测参数: U:220.04V I:1.3452A P:288.86W PF:0.9759 Freq:50.01Hz 实检光通:49591.5x1 lm		
灯具名称: LED Floodlight	灯具类型:LED	灯具重量:N/A
灯具规格:N/A	外型尺寸:	测试编号:N/A
制造厂商: 深圳新智高照明科技有限公司	发光口面:	遮光角:N/A

光 源 数 据		光 度 数 据 光效: 171.68 lm/W			
型号	SZG307	峰值光强(cd)	54887	S/MH(C0/180)	0.74
标称功率(W)	300	灯具效率(%)	100.0	S/MH(C90/270)	0.75
额定电源电压(V)	220	总光通量(lm)	49591	η UP,DN(C0-180)	0.1,48.1
额定光通量(lm)	49591.5	CIE分类	直接	η UP,DN(C180-360)	0.1,51.6
灯具内光源数(只)	1	上射光通比(%)	0.3	CIBSE SHR NOM	0.75
实测电源电压(V)	220	下射光通比(%)	99.7	CIBSE SHR MAX	0.80

室内灯具配光曲线

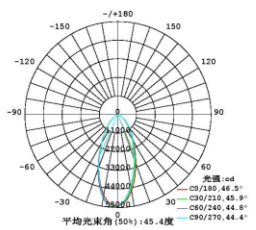

空间等照度曲线(单位:lx)

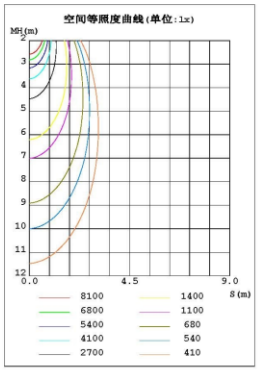

C角度范围: 0度 - 360度
C角度间隔: 10.0度
测试速度: 快速
环境温度:24.5℃
测试人员:William
测试日期:2020-08-04

γ角度范围: 0度 - 180度
γ角度间隔: 1.0度
测试系统: 远方(EVERFINE)GO-R5000_V2系统 V2.0.366
环境湿度:56.4%
测试距离:26.000米 [K=1.4396]
备注:

第 1 页 共 14 页

深圳市光明区玉塘街道玉律社区变电站后面 3 号 1-3 楼
电话: +86-13823331749 / +86-755-29271192
邮箱: chen20090518@163.com / 网址: www.sztrismart.com

SZG307 系列大功率 LED 投光灯

产品详细图

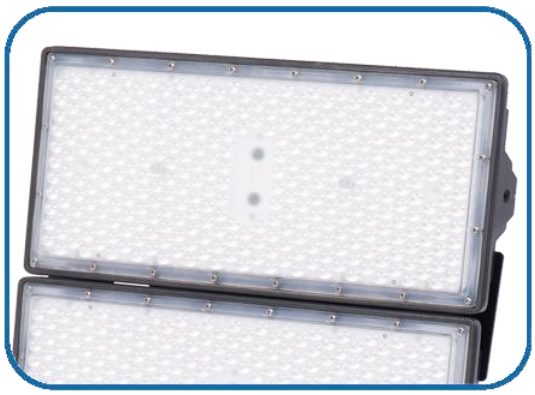

精密配光 LED 透镜模组
（整灯出光效率: 170lm/W）

ADC12 压铸铝合金散热模组

防水和通风电源盒

防眩金属罩
（选购）

热分析和管理

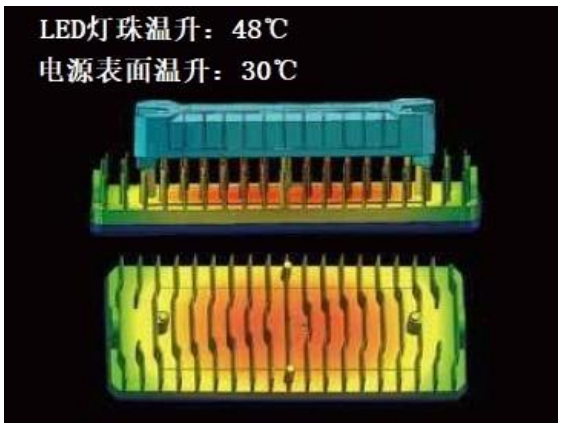

深圳市光明区凤凰街道东坑社区东进路 2 号 9 楼 4 楼
电话: +86-13823331749 / +86-755-29271192
邮箱: chen20090518@163.com / 网址: www.sztrismart.com

应用案例和场所

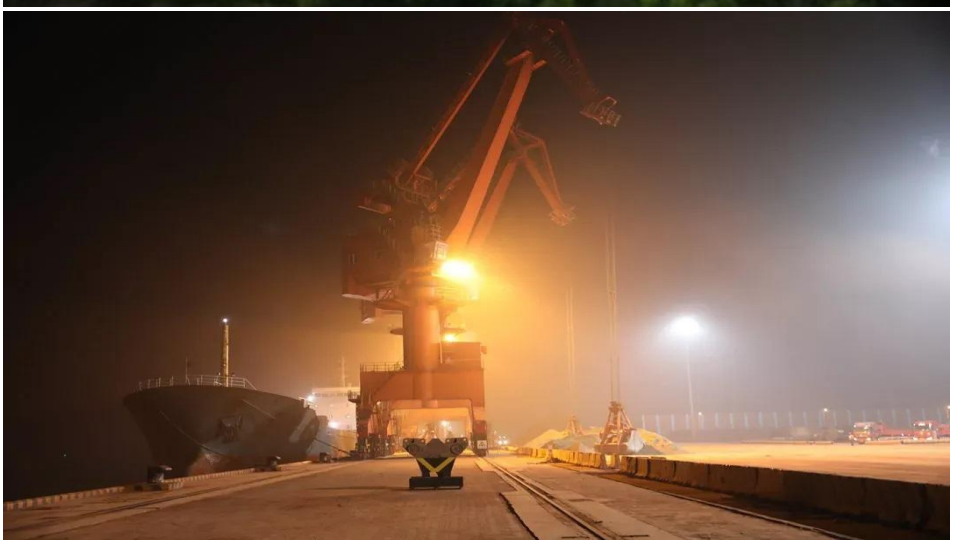

深圳市光明区玉塘街道玉律社区变电站后面 3 号 1-3 楼
电话：+86-13823331749 / +86-755-29271192
邮箱：chen20090518@163.com / 网址：www.sztrismart.com

新智高照明
trismart lighting

高效节能

品质可靠

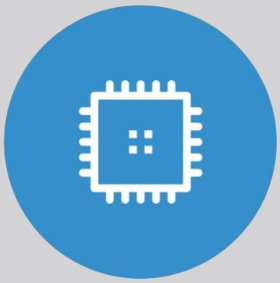

智能控制

地址： 深圳市光明区玉塘街道玉律社区变电站后面 3 号 1-3 楼
手机： 13823331749
网址： www.sztrismart.com
邮箱： chenz20090518@163.com